# 100W 两路输出系列--带认证

•通过开关选择输入电压
•保护功能：过载/过压/短路保护
•V1输出独立于其他输出
•5年保修
•S100 199×98×39(mm)

输入电压范围.....85～132/170～264VAC(通过开关选择)
输入启动冲击电流....20A/115V，40A/230V(冷态时)
输入漏电流.....＜1mA/230VAC
电网调整率(满载时)..≤±0.5%
负载调整率.....V1≤±0.5%,V2≤±3%
输出电压可调范围....V1:额定输出电压的±5%
输出过载保护.....110～130%，关闭输出，重启电源恢复
输出过压保护.....115～150%，关闭输出，重启电源恢复
绝缘强度.....I/P-O/P:3.0KVAC/1min
I/P-F/G:1.5KVAC/1min
O/P-F/G:0.5KVAC/1min
上升时间.....满负载时为50ms(典型值)
保持时间.....满负载时为20ms(典型值)
工作温度.....－20℃～＋50℃
安规标准.....设计参照GB4943,UL60950,EN60950
EMC 标准.....设计参照GB9254,EN55022 classB,EN55024
EN61000-3-2,3,EN61000-4-2,3,4,5,6,8,11
冷却方式.....自然冷却

| 型号 | 直流输出 | | 纹波 | 效率 |
|---|---|---|---|---|
| LD100W-DF-A | 5V | 2.0～15.0A | 100mV | 73% |
| | 12V | 0.0～ 5.0A | 120mV | |
| LD100W-DF-B | 5V | 2.0～15.0A | 100mV | 74% |
| | 15V | 0.0～ 4.0A | 120mV | |
| LD100W-DF-C | 5V | 2.0～15.0A | 100mV | 76% |
| | 24V | 0.0～ 3.0A | 150mV | |

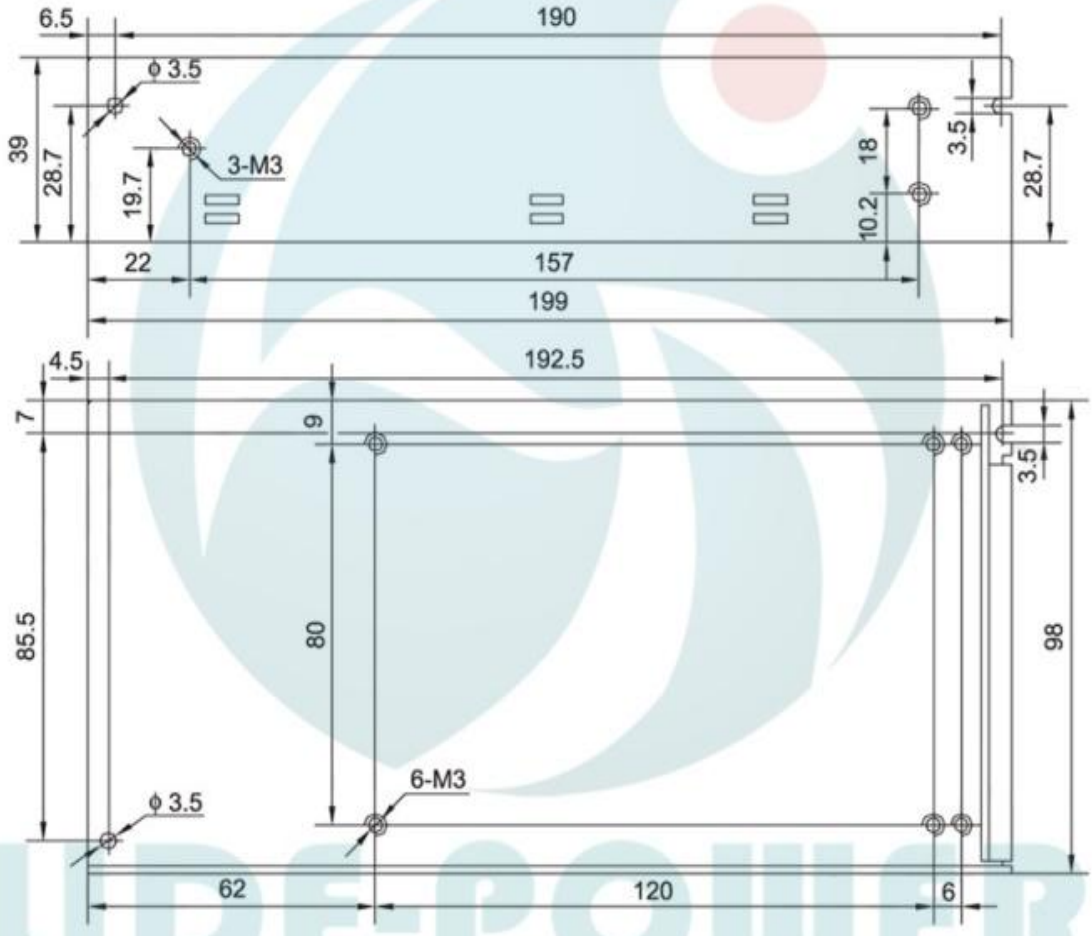
6.5
190
ϕ 3.5
39
28.7
19.7
3-M3
18
3.5
28.7
10.2
22
157
199
4.5
192.5
7
9
3.5
85.5
80
98
6-M3
ϕ 3.5
62
120
6

S100