35W 三路输出系列

- 高可靠性，高性价比
- 内置式EMI滤波器
- 100%满负载老化
- 保护功能：过载/短路保护
- V1输出独立于其他输出
- 5年保修
- S030 129×98×40(mm)

输入电压范围.....170～264VAC(210～370VDC)
输入启动冲击电流....40A/230V(冷态时)
输入漏电流.....＜0.7mA/230VAC
电网调整率(满载时)..≤±0.5%
负载调整率.....V1≤±0.5%,V2,V3≤±3%(配置电压模块);
≤±10%(不配置电压模块)
输出电压可调范围....V1:额定输出电压的±5%
输出过载保护.....105～150%
绝缘强度.....I/P-O/P:1.5KVAC/1min
I/P-F/G:1.5KVAC/1min
O/P-F/G:0.5KVAC/1min
上升时间.....满负载时为50ms(典型值)
保持时间.....满负载时为20ms(典型值)
工作温度.....－20℃～＋50℃
安规标准.....设计参照GB4943,UL60950,EN60950
EMC 标准.....设计参照GB9254,EN55022 classA
EN61000-3-2,3,EN61000-4-2,3,4,5,6,8,11
冷却方式.....自然冷却

型号	直流输出		纹波	效率
LD35W-T-A	5V	0.5～3.5A	80mV	69%
	12V	0.1～1.2A	120mV	
	-12V	0.1～0.8A	120mV	
LD35W-T-B	5V	0.5～3.5A	80mV	70%
	15V	0.1～0.8A	120mV	
	-15V	0.0～0.5A	120mV	
LD35W-T-C	5V	0.5～3.5A	80mV	68%
	12V	0.1～1.2A	120mV	
	-5V	0.0～1.0A	100mV	

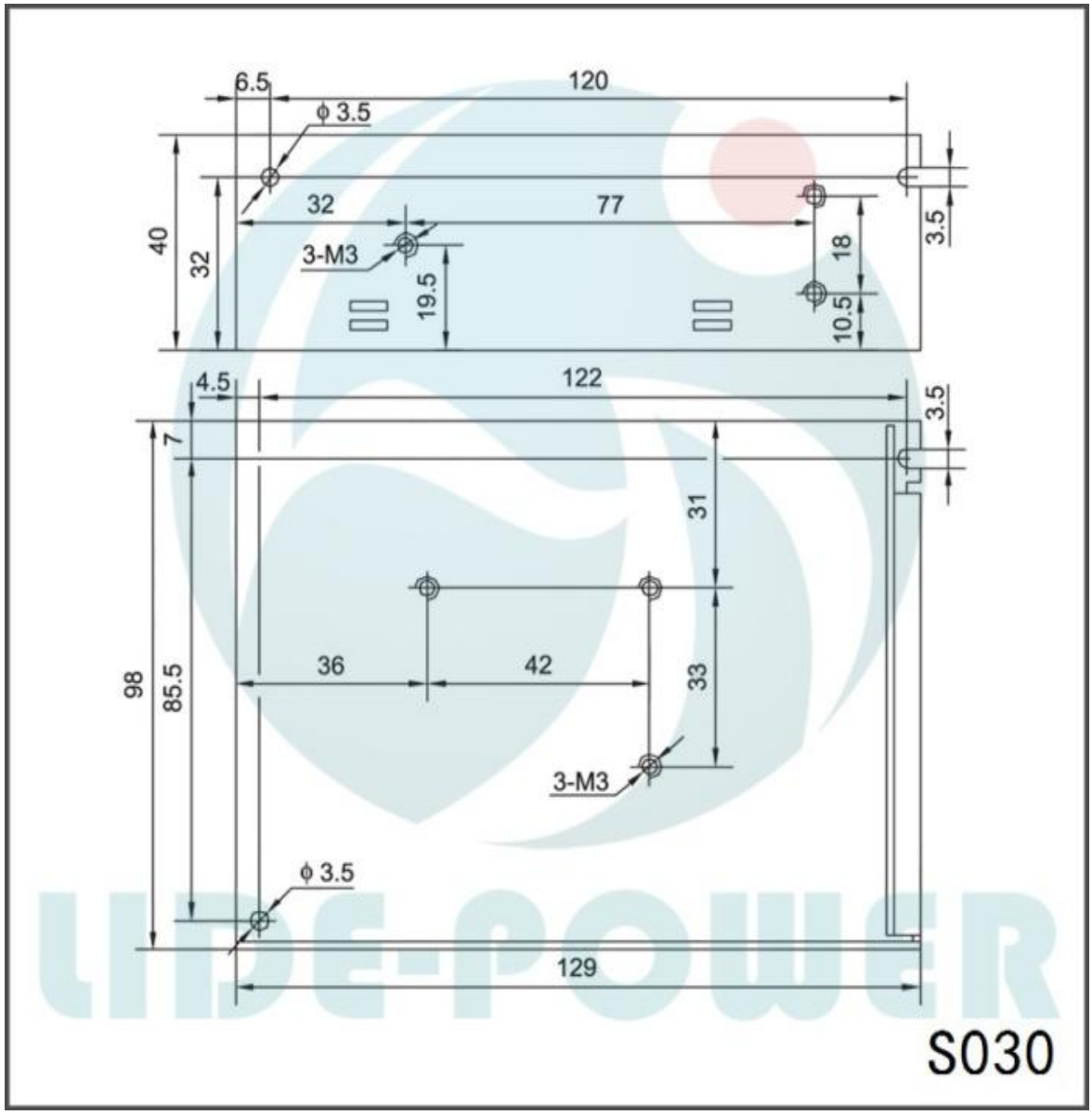
6.5
120
ϕ 3.5
40
32
32
77
3-M3
19.5
18
10.5
3.5
4.5
122
3.5
7
31
98
85.5
36
42
33
3-M3
ϕ 3.5
129
S030